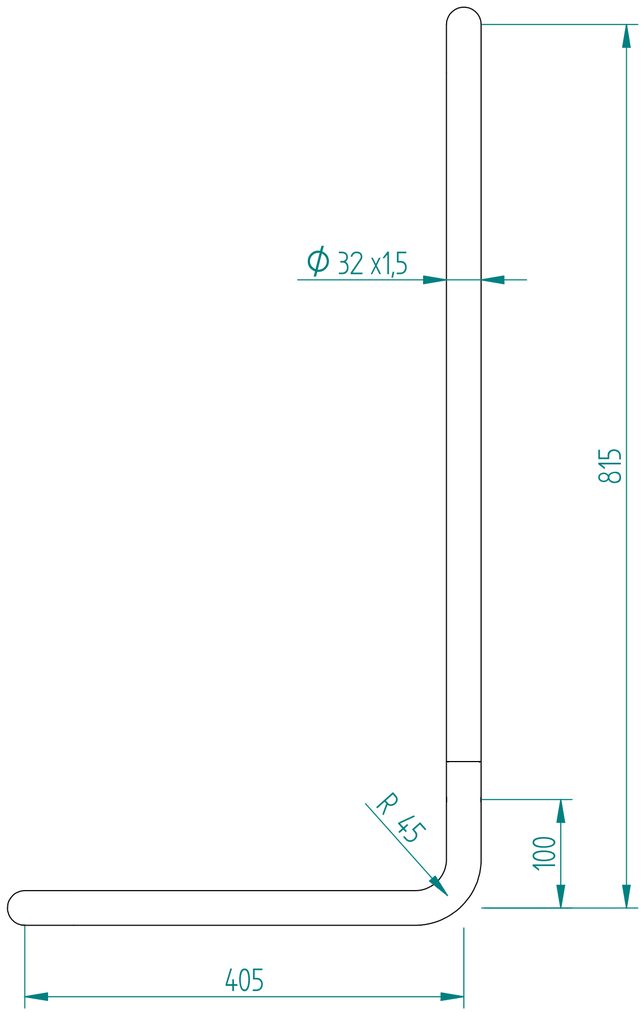
Ø 32 x1,5
815
R 45
100
405

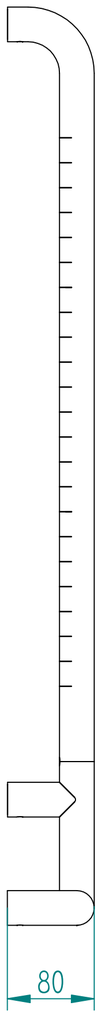
80

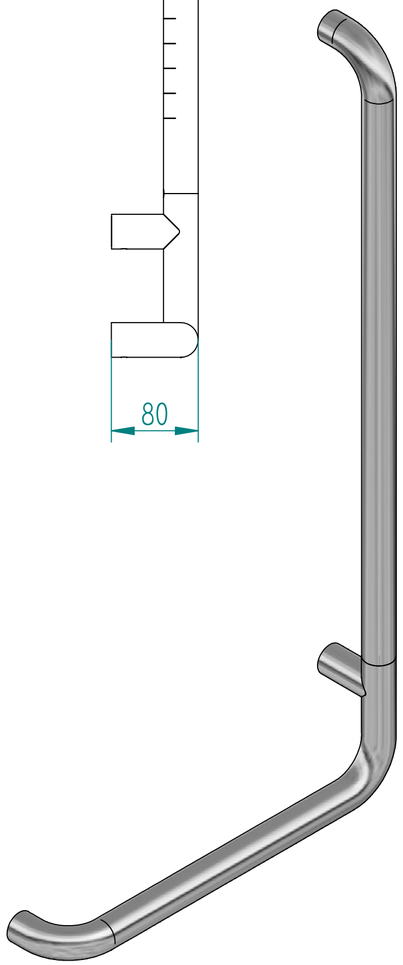

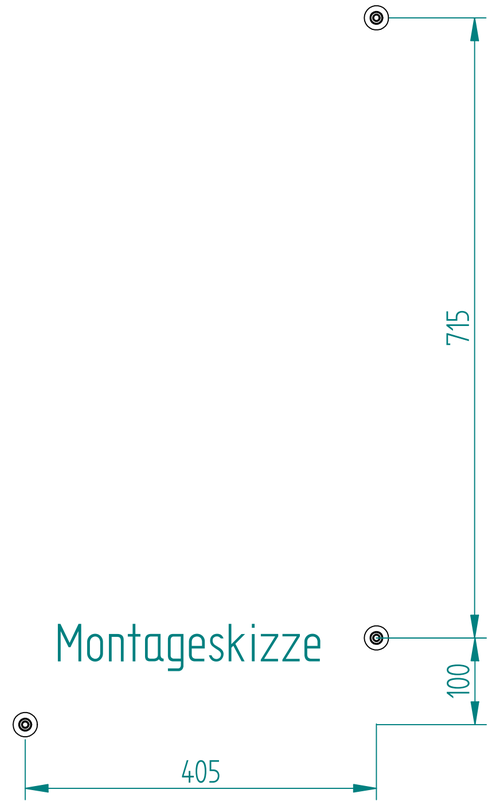
Montageskizze
715
100
405