Vorderansicht

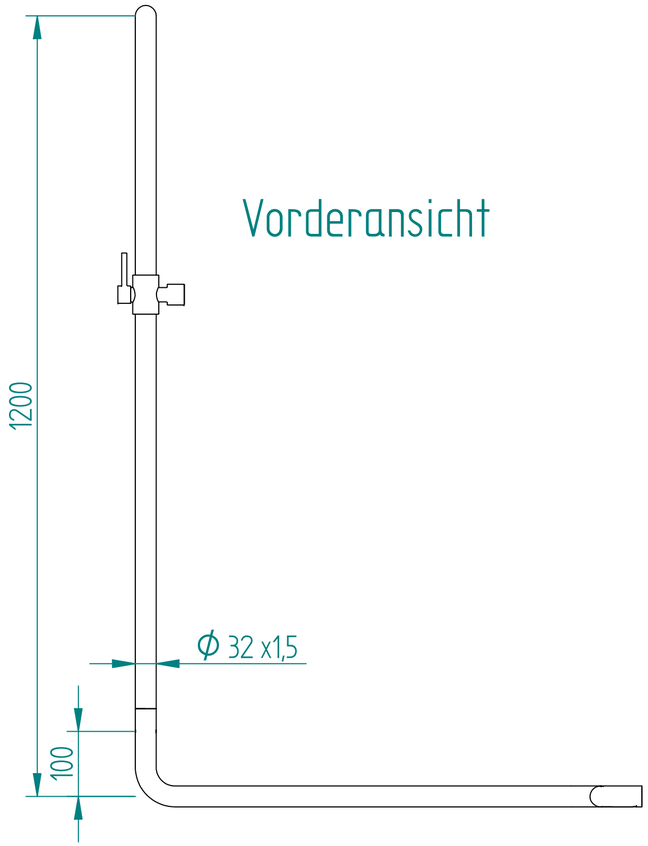

Montageskizze

Vorderansicht

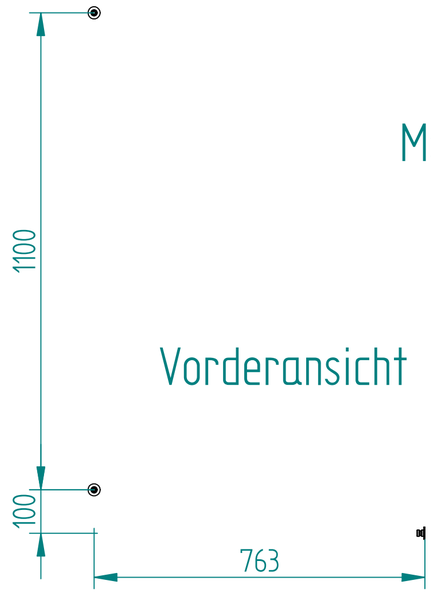
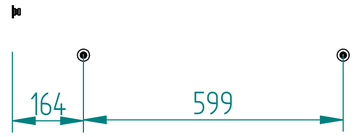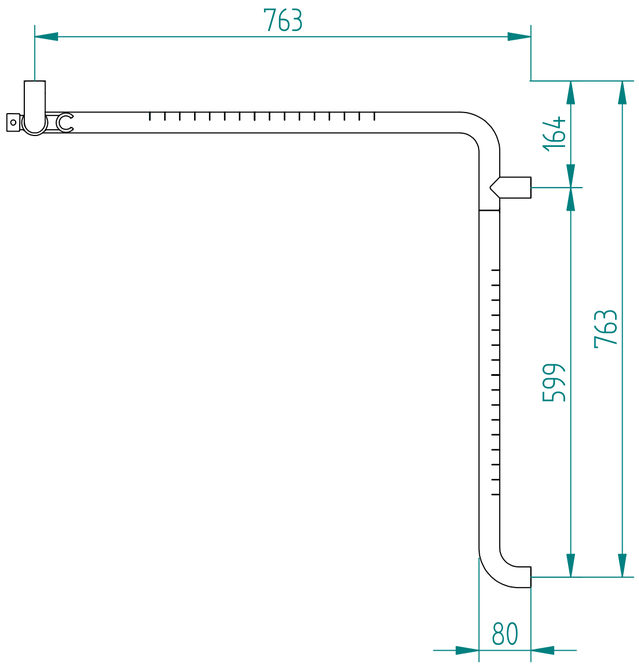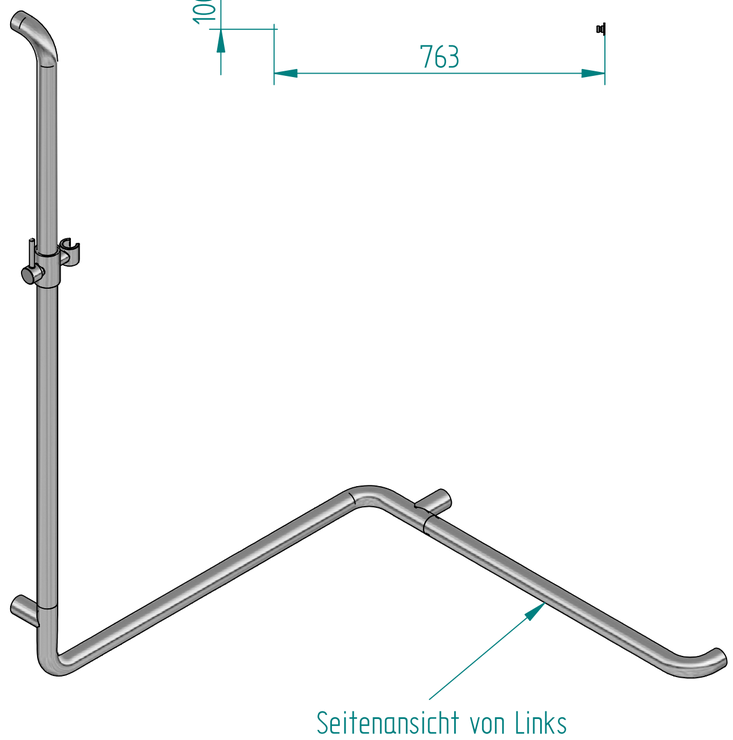
Seitenansicht von Links