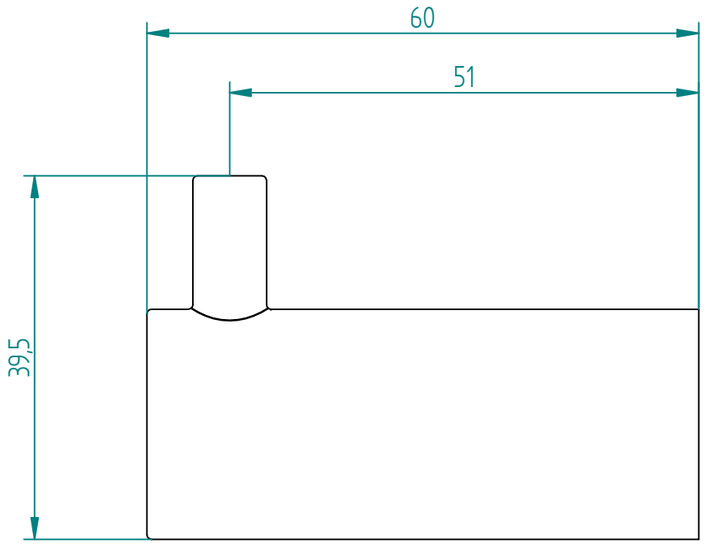
60
51
39,5

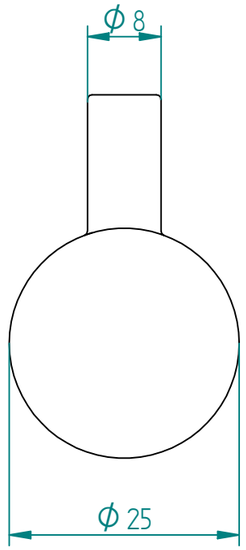
Ø 8
Ø 25

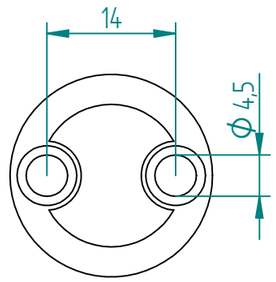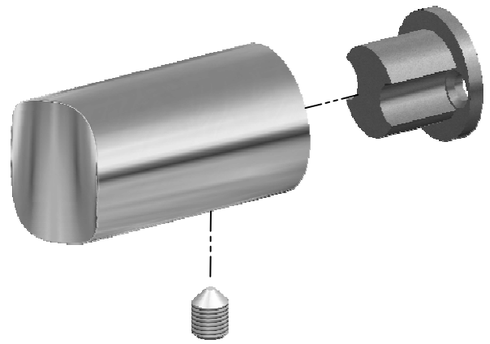
14
Ø 4,5