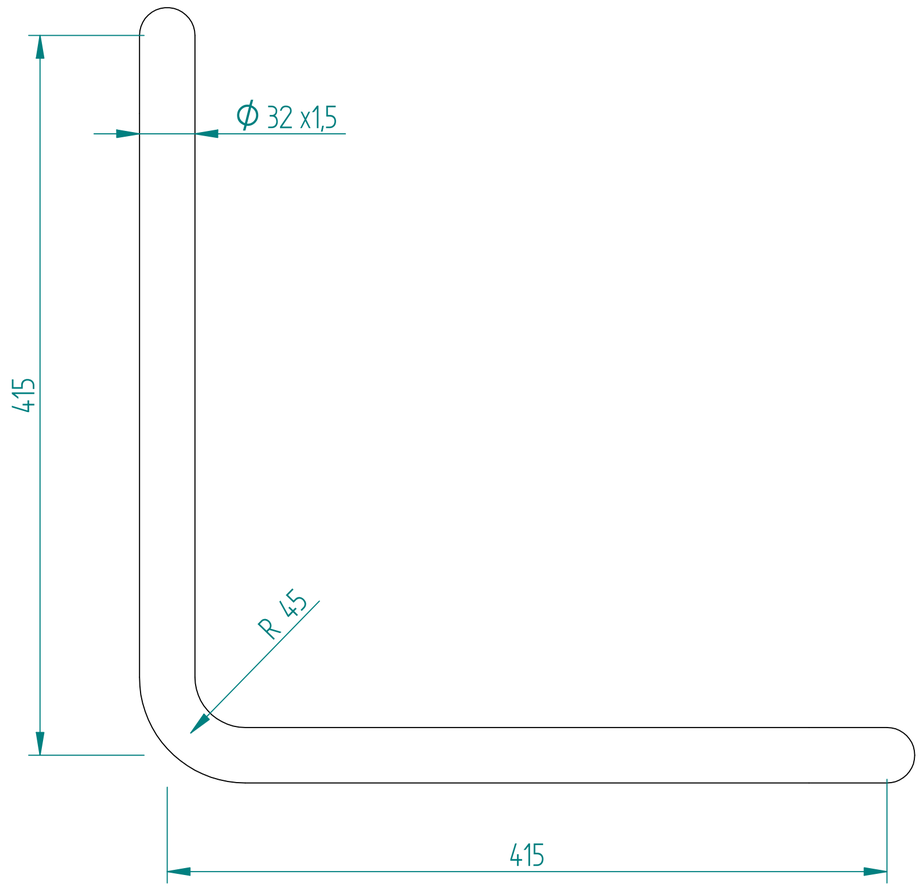

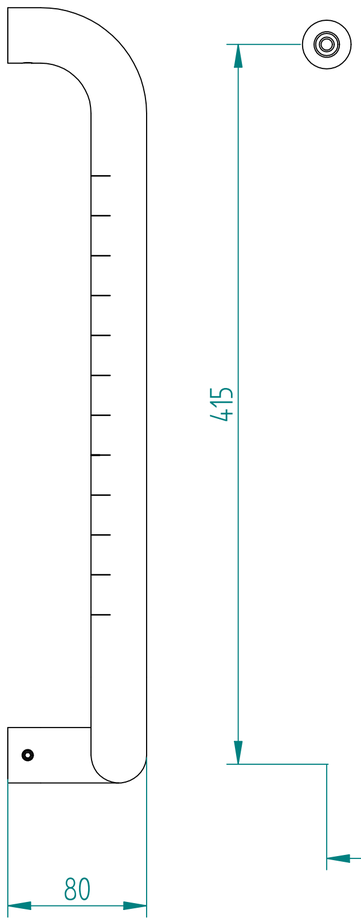

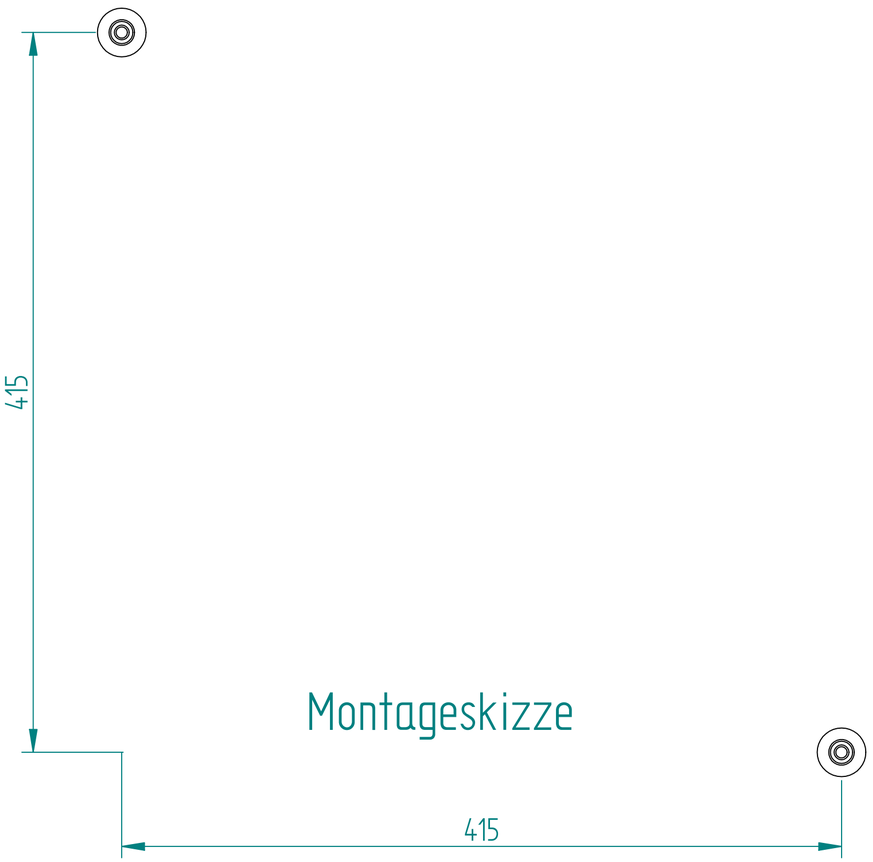
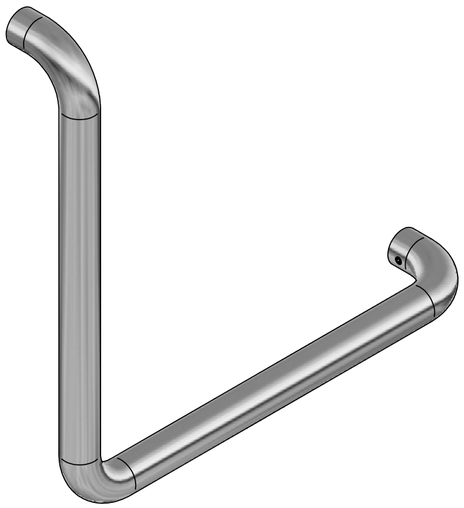
Montageskizze