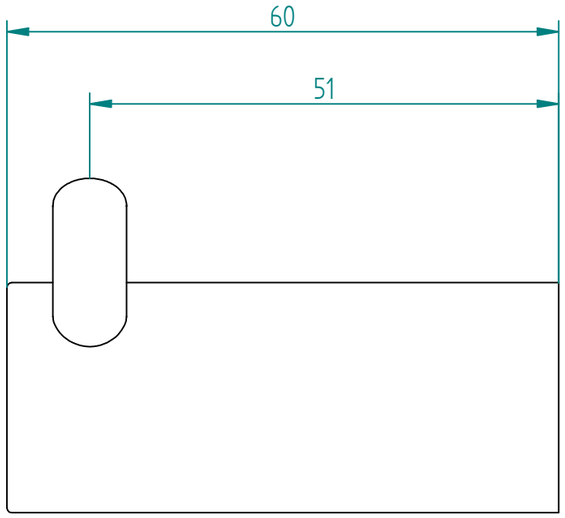
60
51

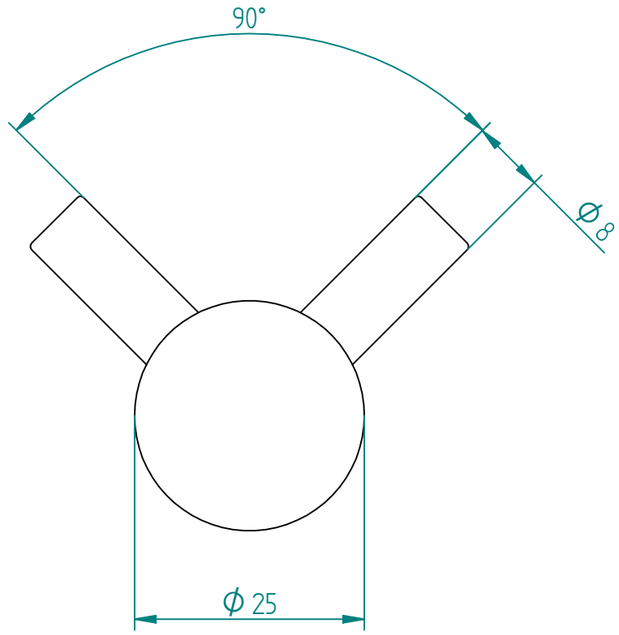
90°
Ø 8
Ø 25

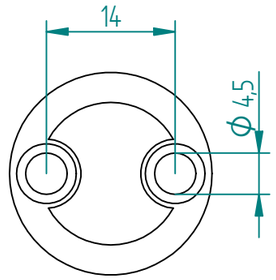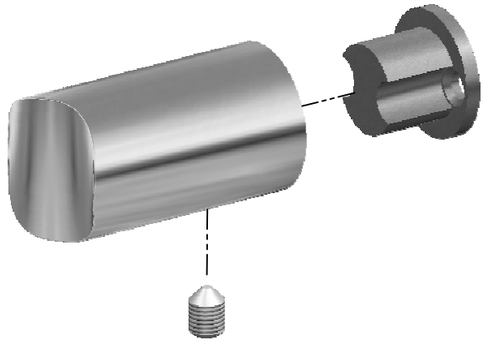
14
Ø 4,5