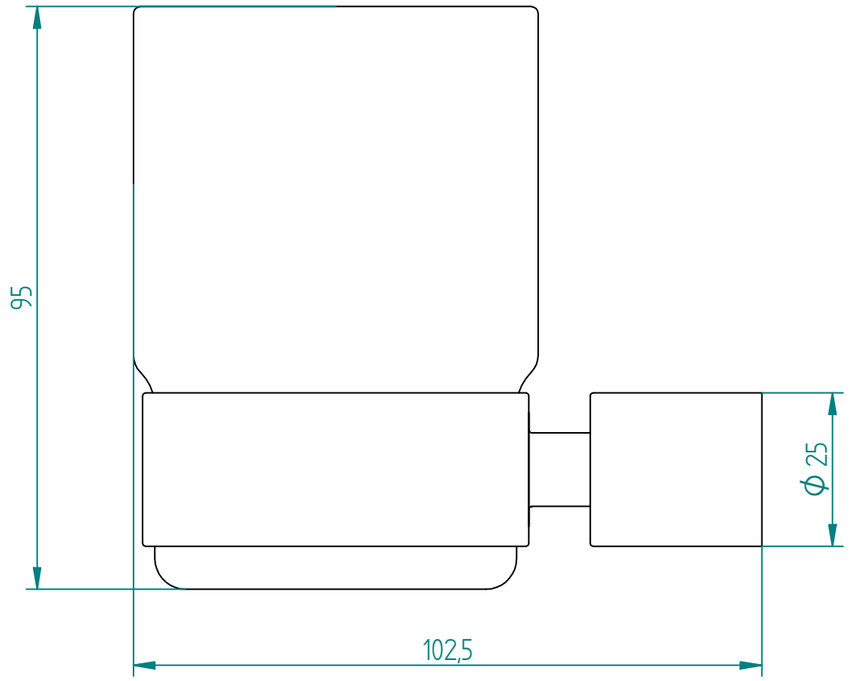
95
Φ 25
102,5

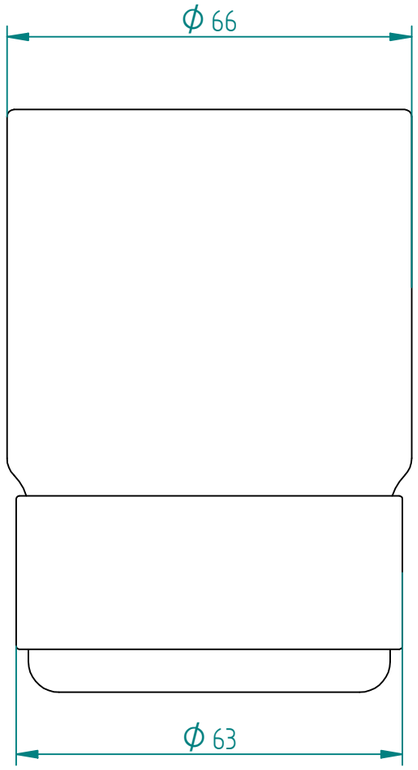
Φ 66
Φ 63

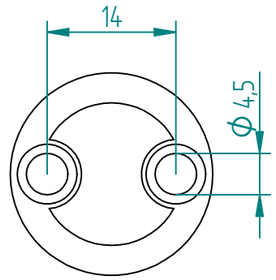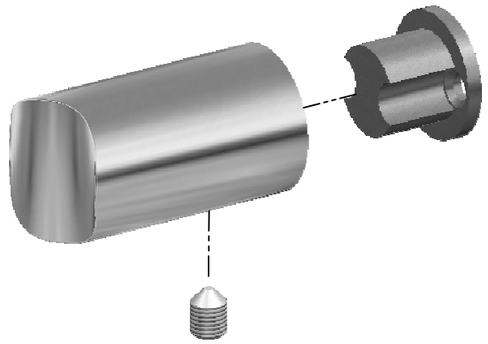
14
Φ 4,5