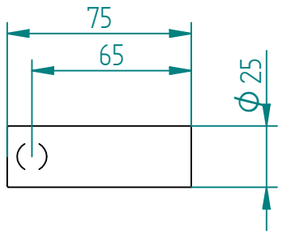
75
65
Φ 25

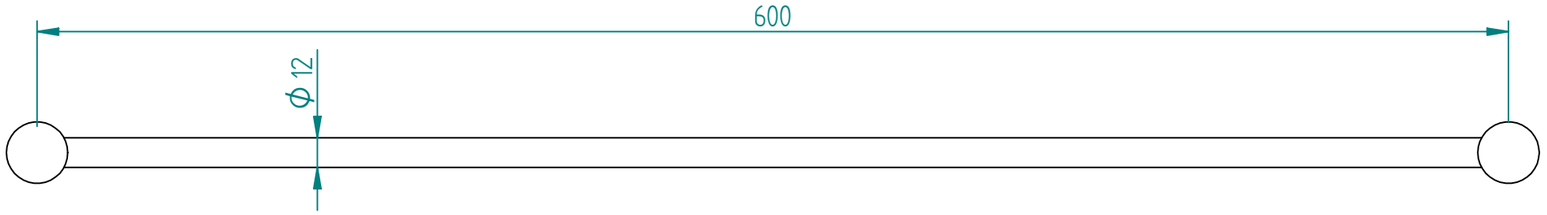
600
Φ 12

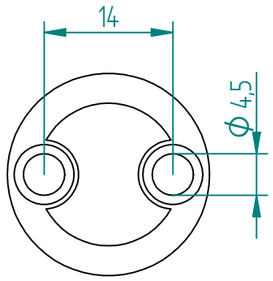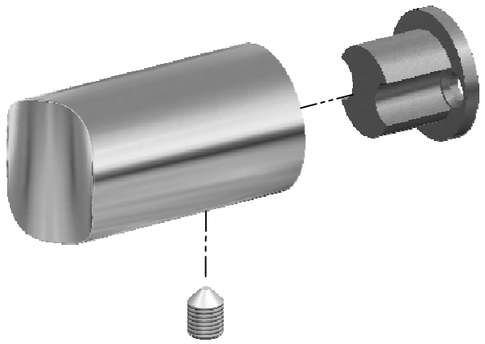
14
Φ 4,5