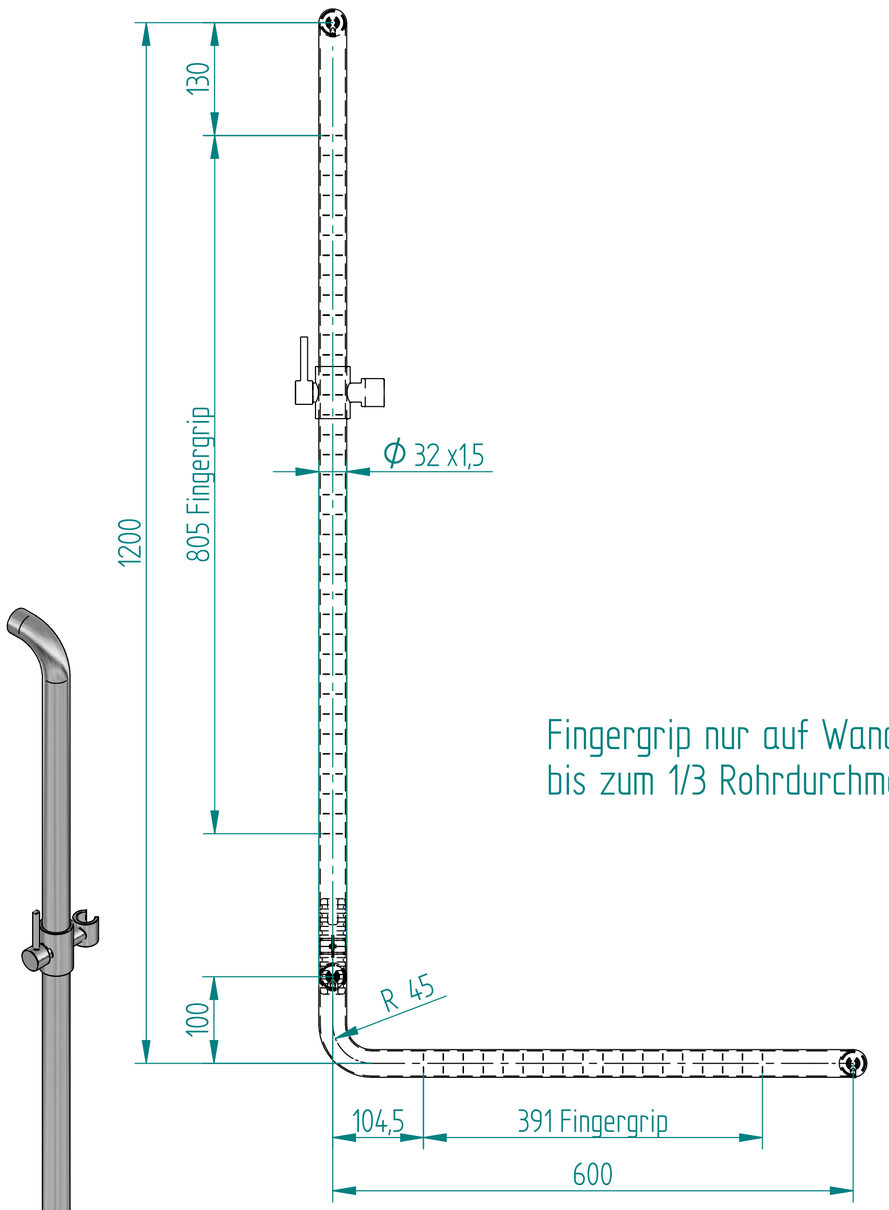

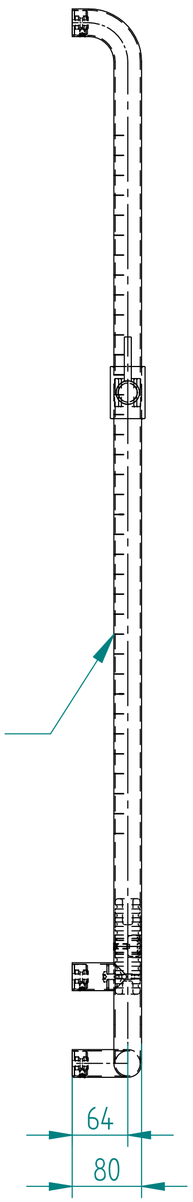

Fingergrip nur auf Wandseite Rohr,
bis zum 1/3 Rohrdurchmesser!

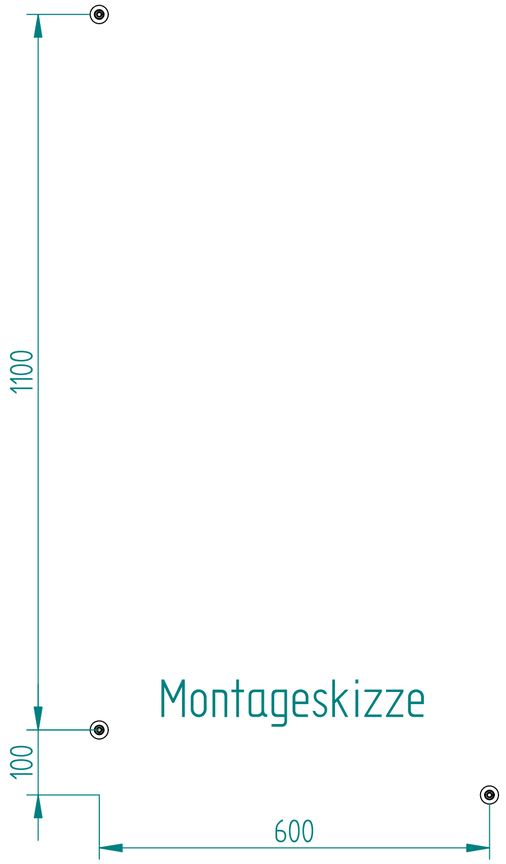
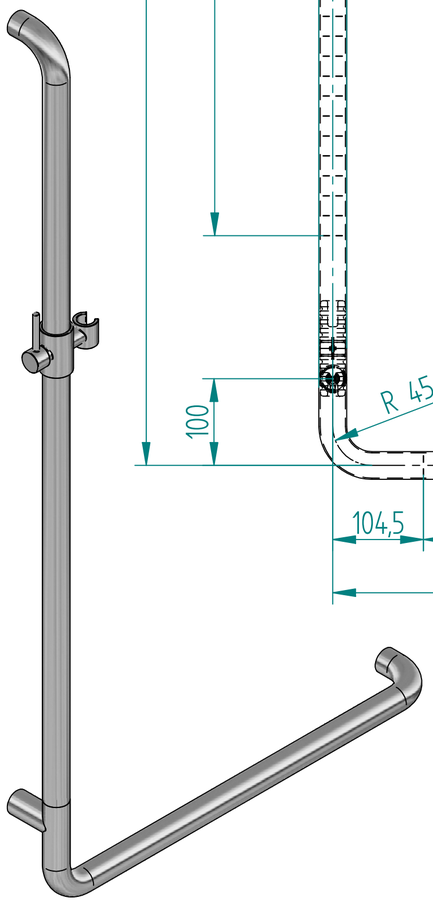
Montageskizze