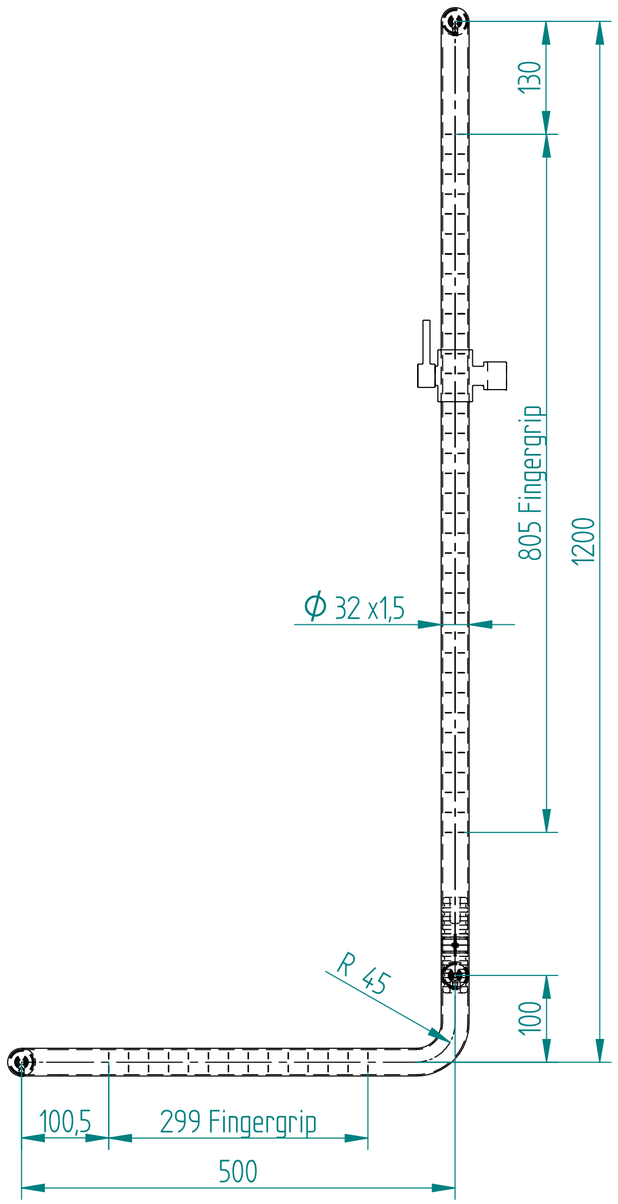
130
805 Fingergrip
1200
Ø 32 x1,5
R 45
100
100,5
299 Fingergrip
500

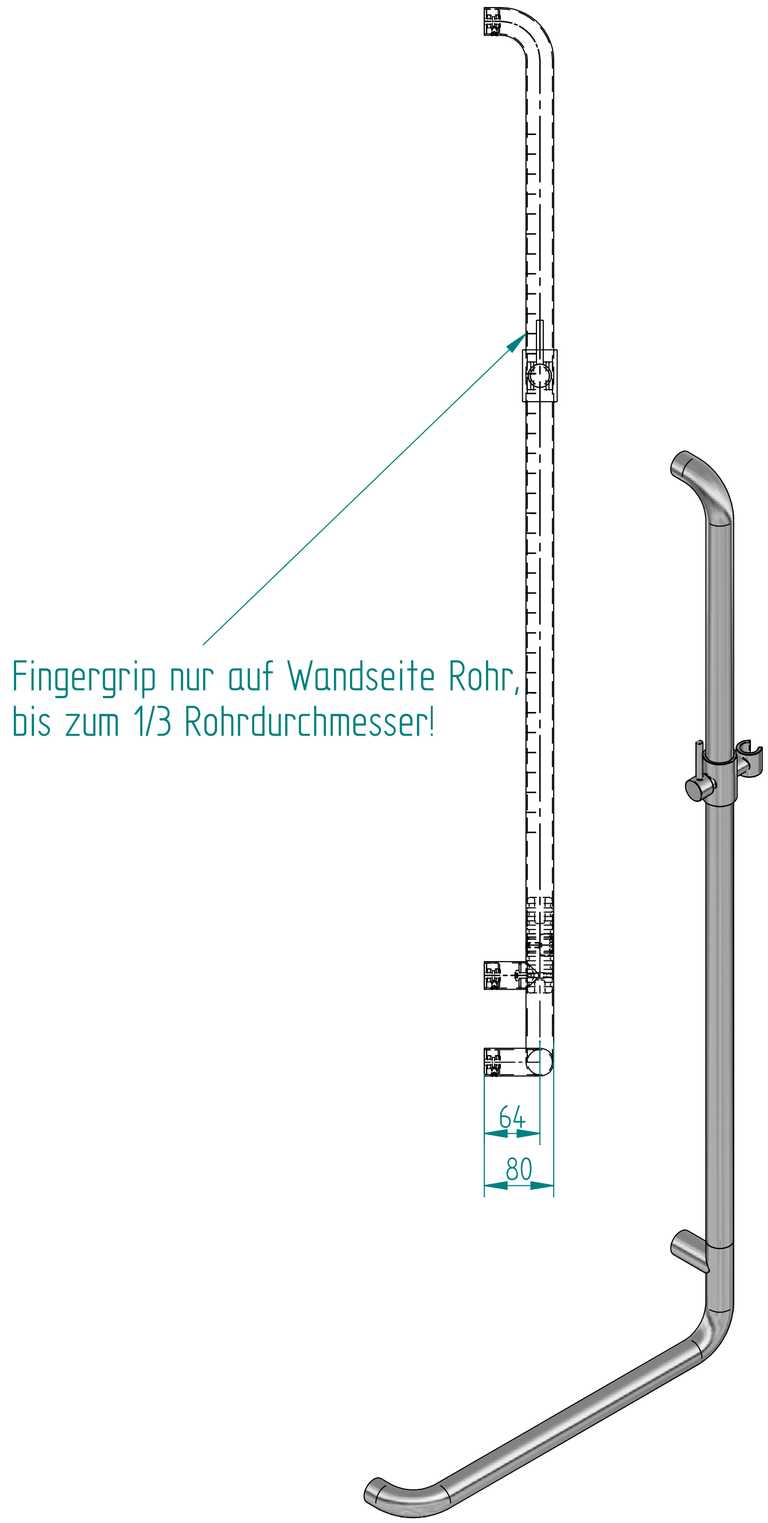
Fingergrip nur auf Wandseite Rohr,
bis zum 1/3 Rohrdurchmesser!
64
80

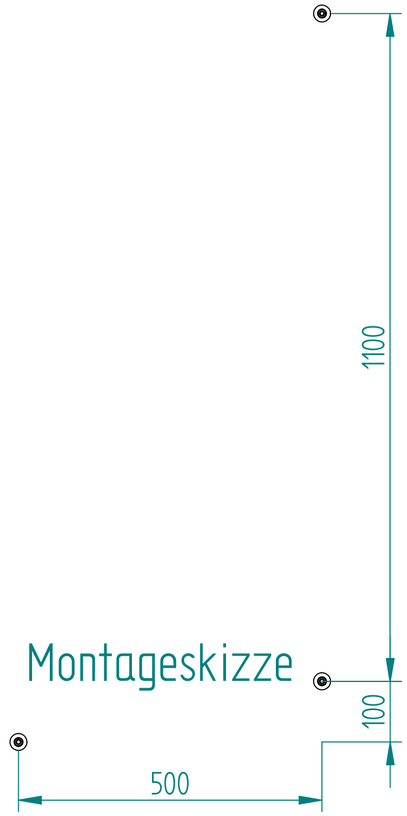
Montageskizze
1100
100
500