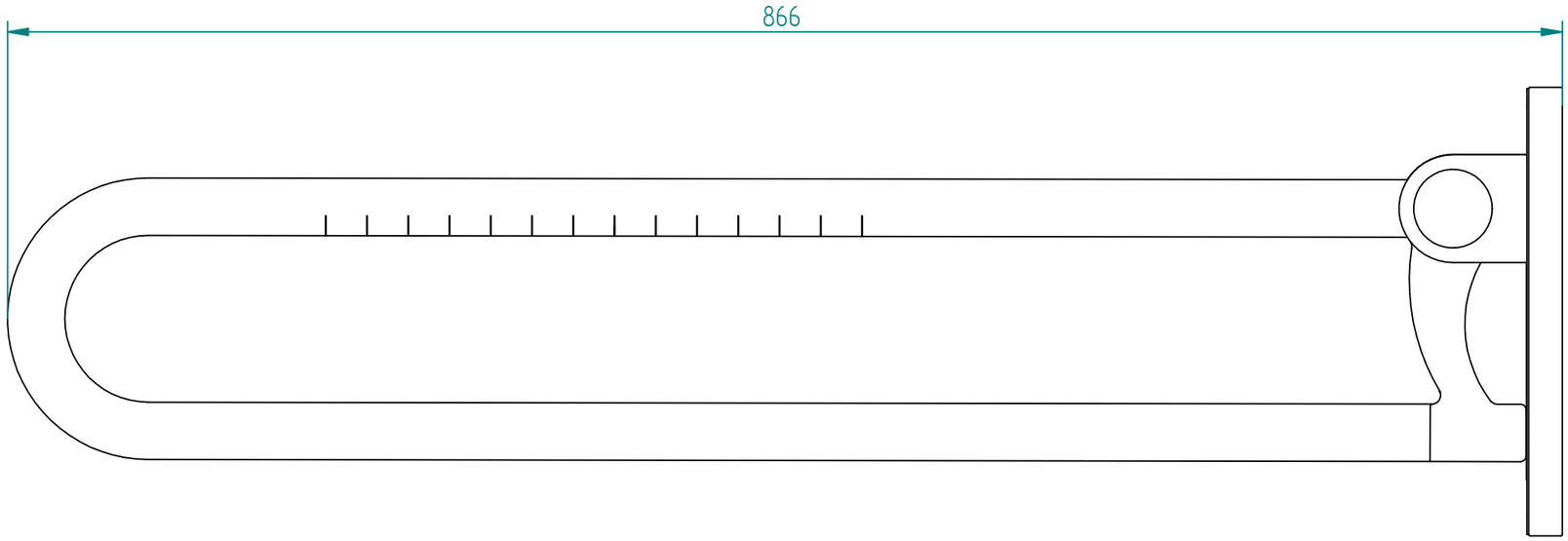
866

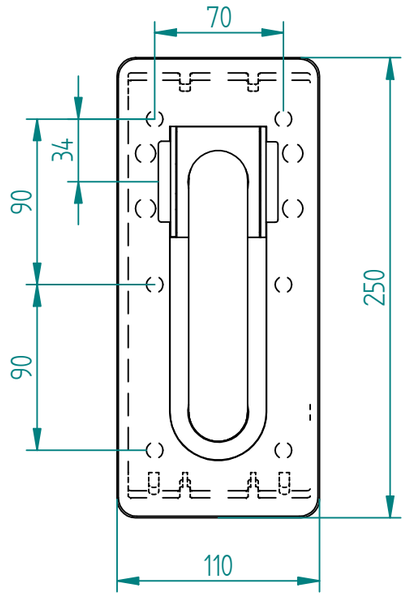
70
34
90
90
250
110