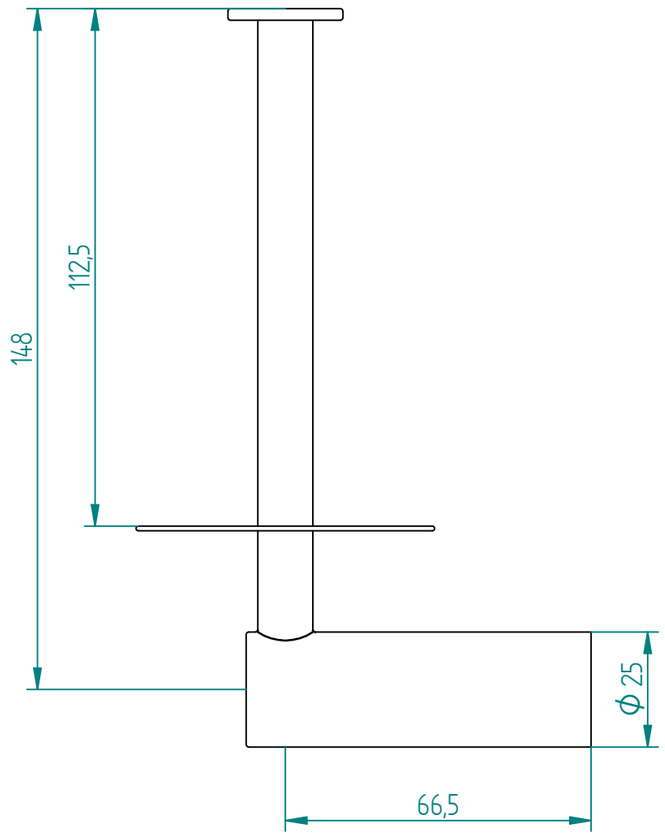
148
112,5
ϕ 25
66,5

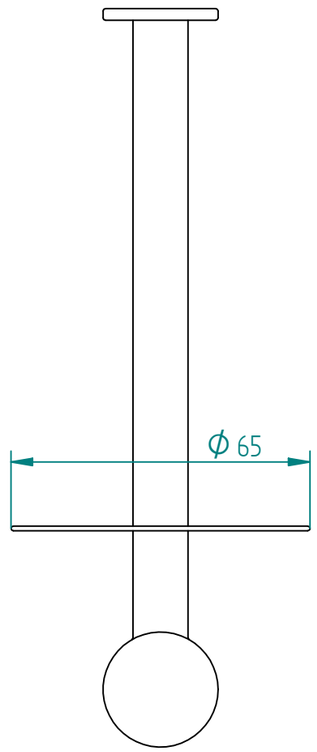
ϕ 65

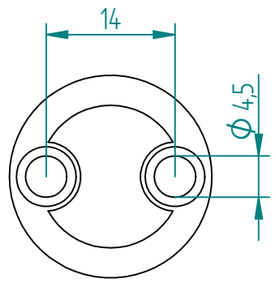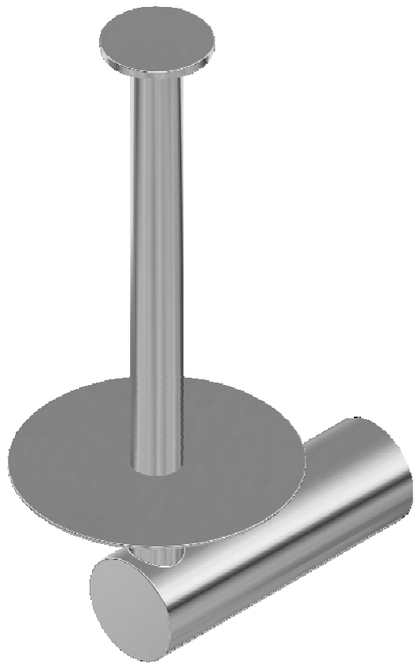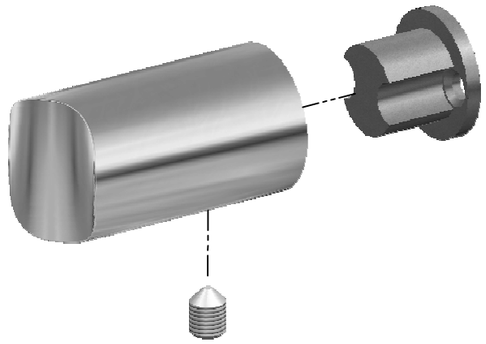
14
ϕ 4,5