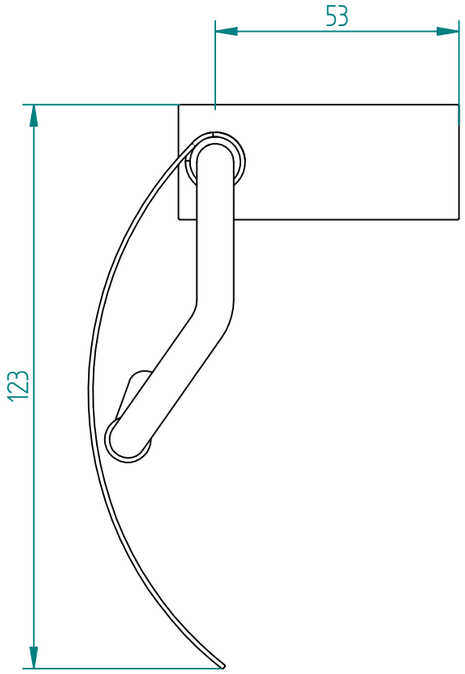
53
123

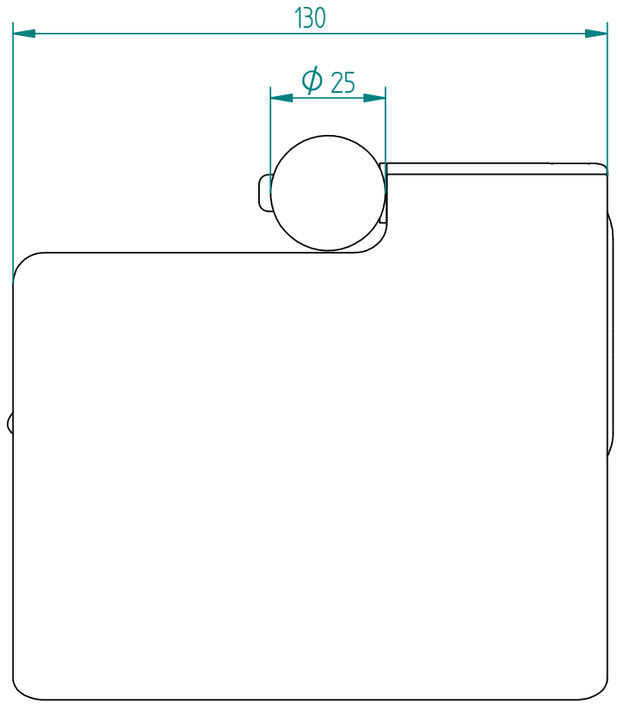
130
ϕ 25

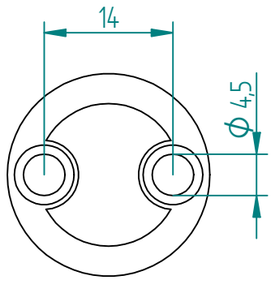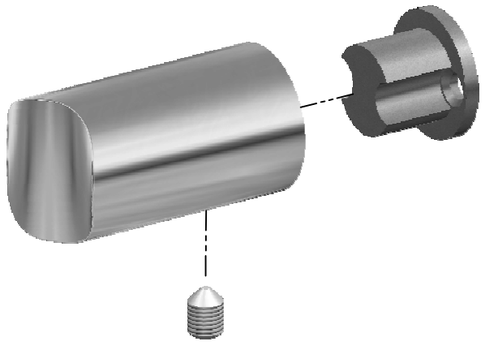
14
ϕ 4,5