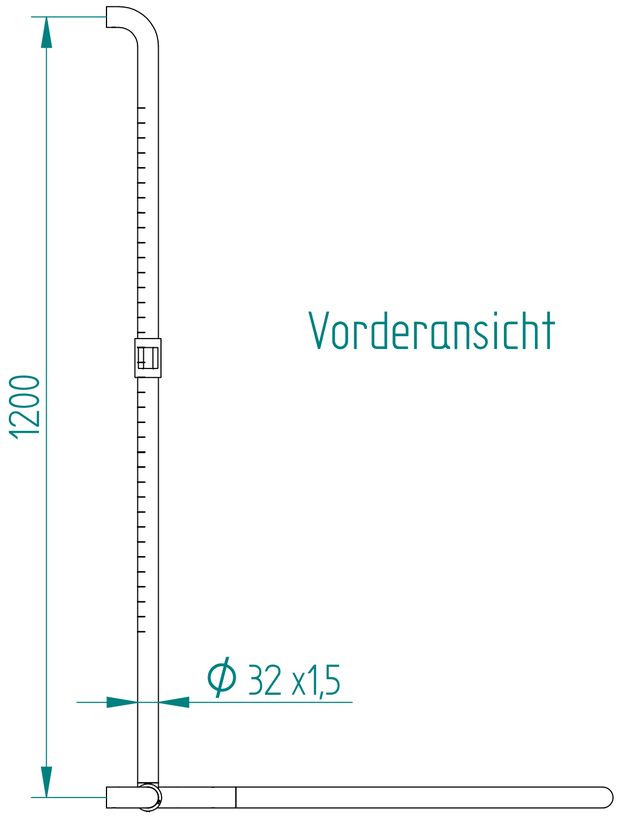
1200
Vorderansicht
Ø 32 x1,5

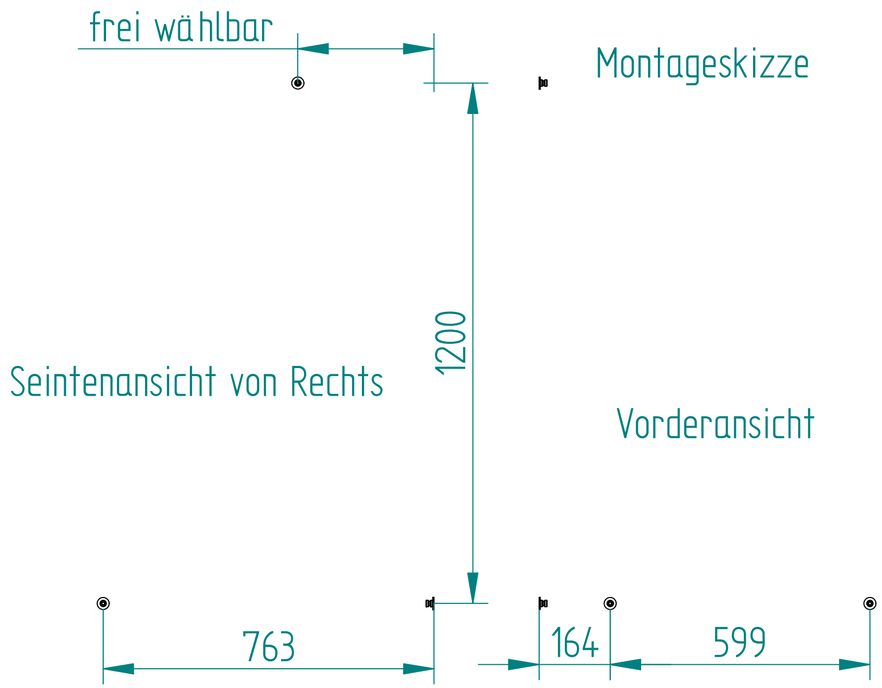
frei wählbar
Montageskizze
1200
Seintenansicht von Rechts
Vorderansicht
763
164
599

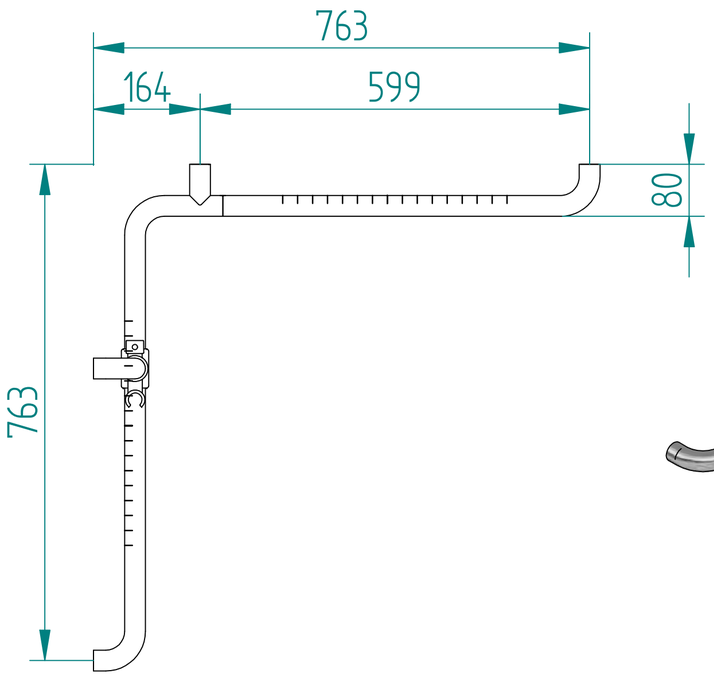
763
164
599
80
763

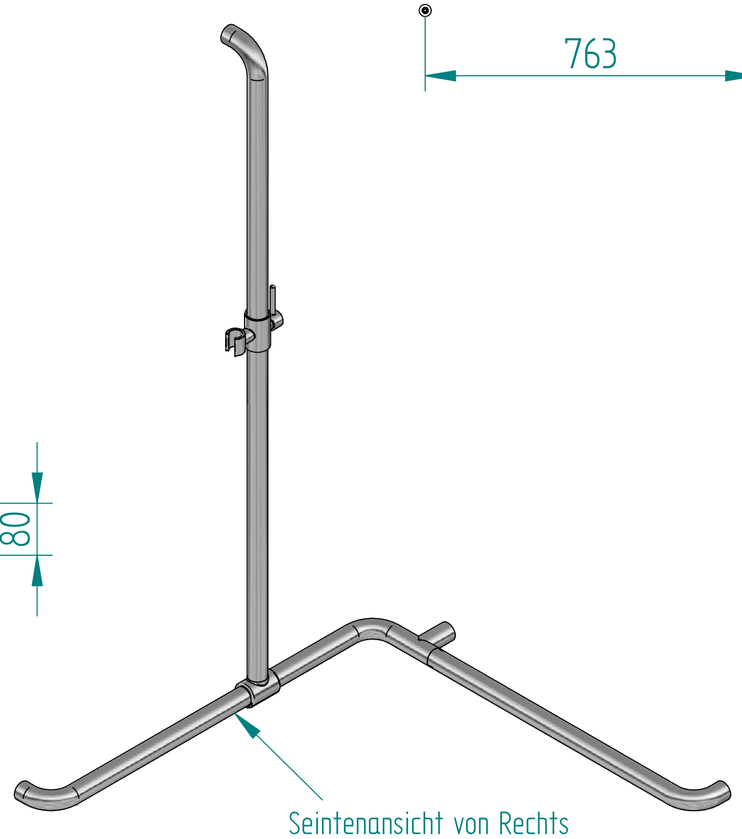
Seintenansicht von Rechts