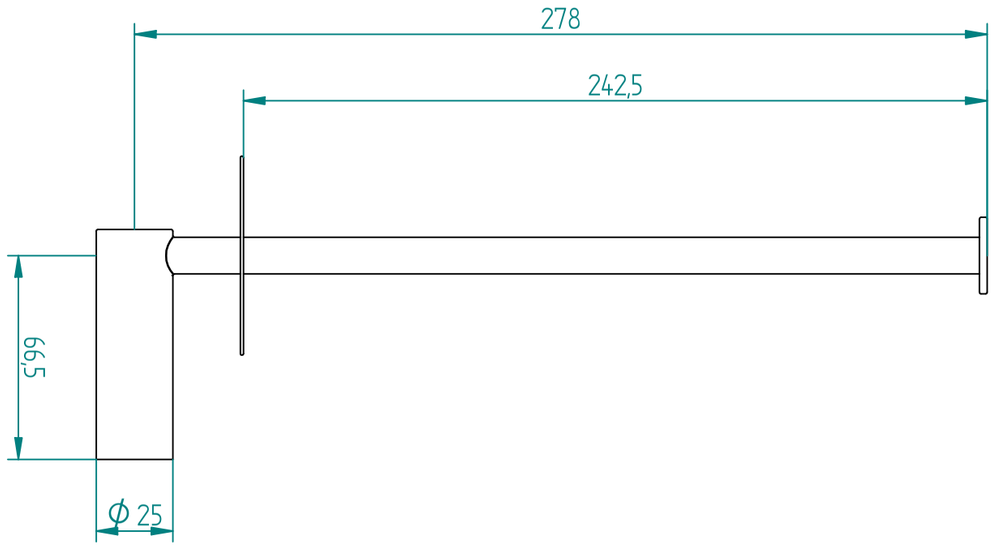
278
242,5
66,5
Ø 25

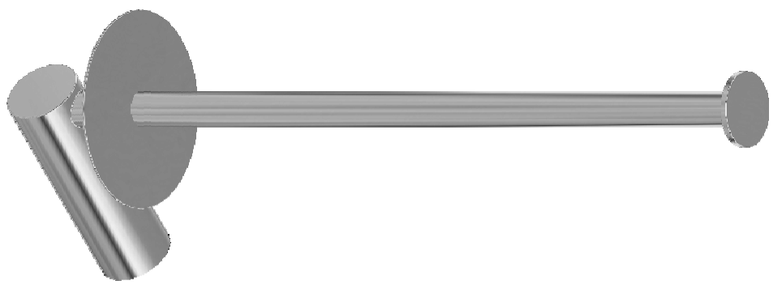

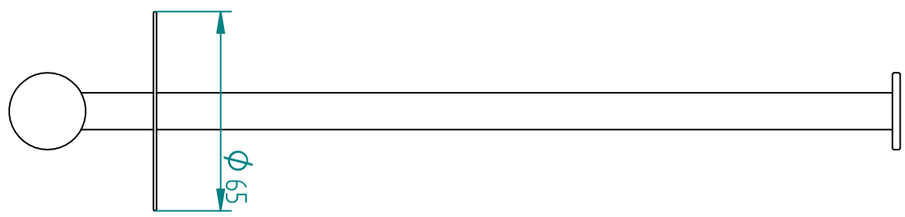
Ø 65

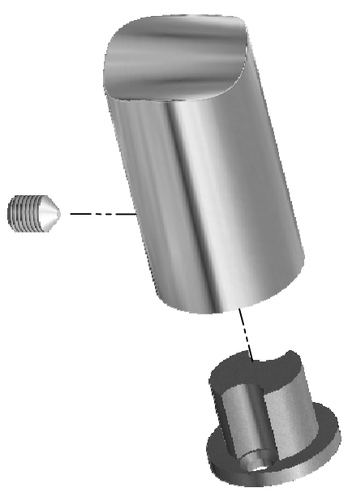

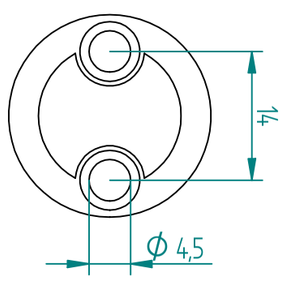
14
Ø 4,5