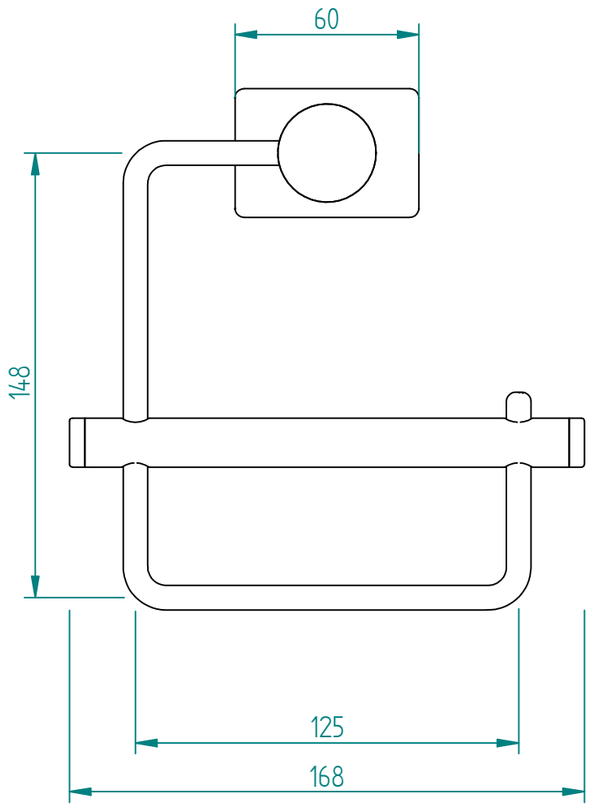
60
148
125
168

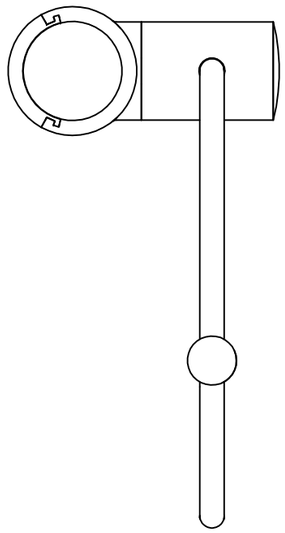

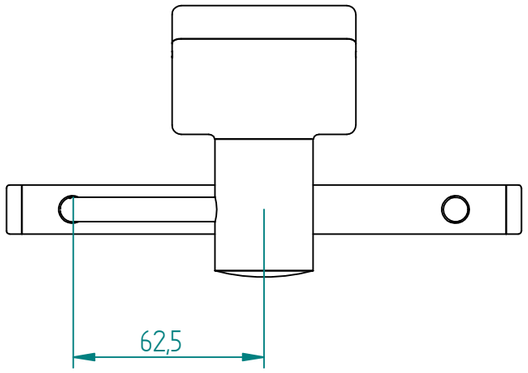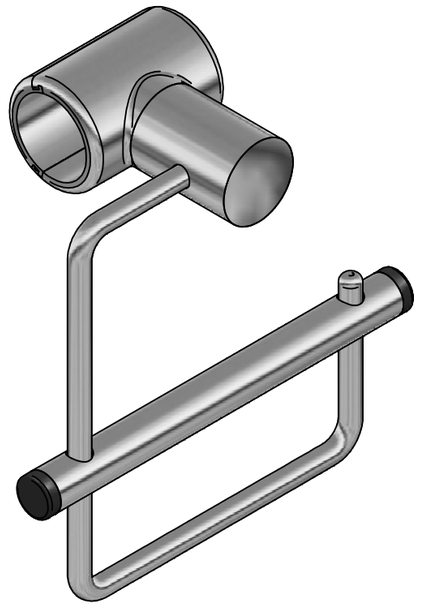
62,5