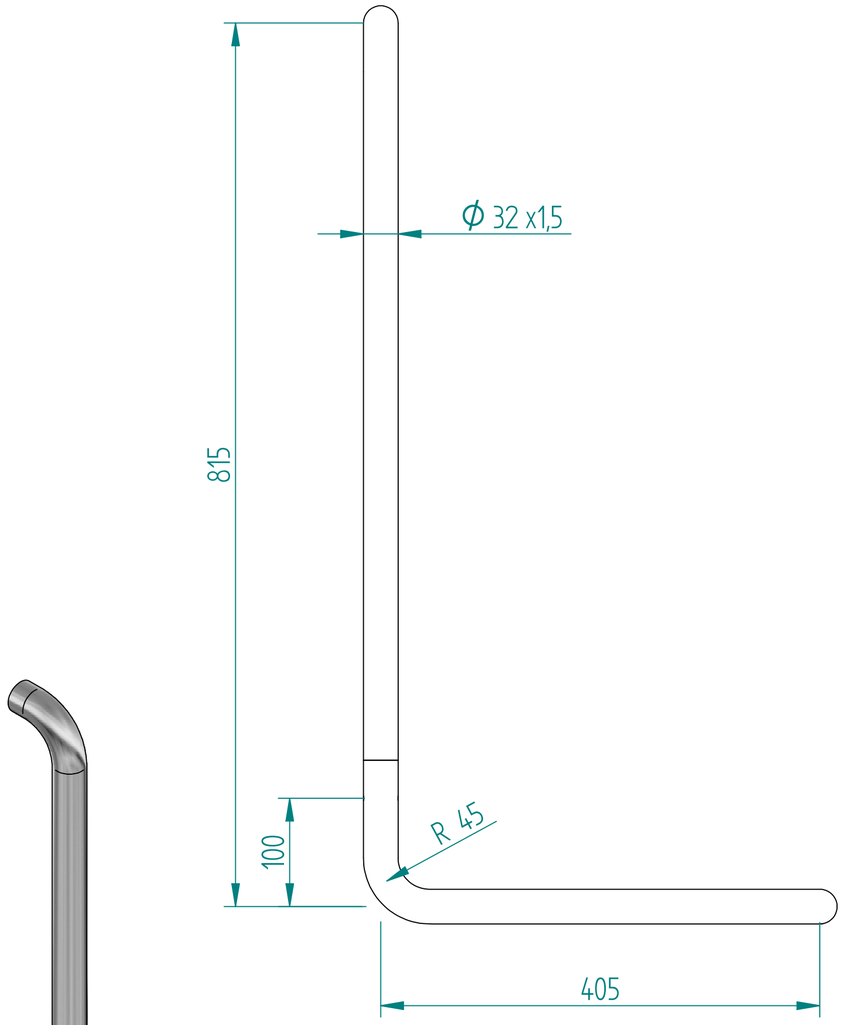

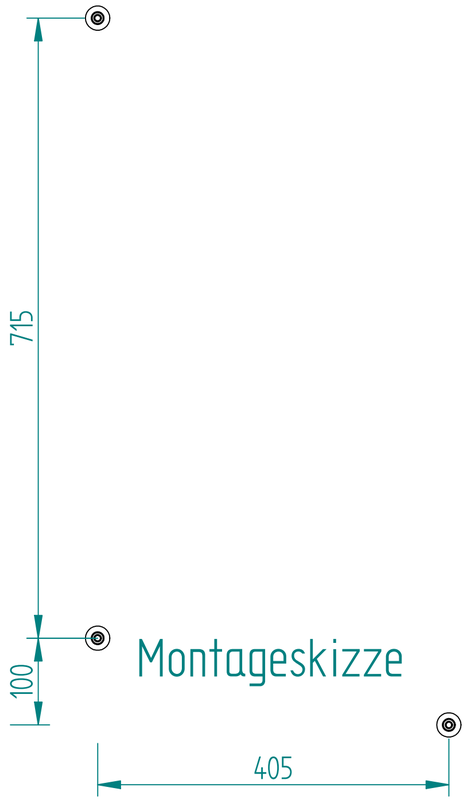
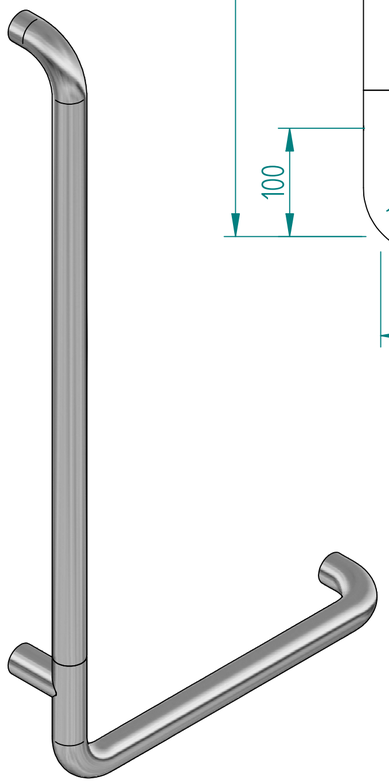
Montageskizze